URBANBIKER

DAKOTA

INSTRUCCIONES DE MONTAJE
ASSEMBLY INSTRUCTIONS
INSTRUCTIONS D'ASSEMBLAGE
MONTAGEANLEITUNGEN

URBANBIKER

URL: bit.ly/urbanbiker

Escanea el código QR en tu móvil o suscribete a nuestro canal para visualizar nuestros videos de montaje de las bicicletas y mucho más contenido.

Scan the QR code on your mobile or subscribe to our channel to view our bike mounting videos and much more content.

Scannez le code QR sur votre mobile ou abonnez-vous à notre chaîne pour voir nos vidéos de montage de vélos et bien d'autres contenus.

Scannen Sie den QR-Code auf Ihrem Handy oder abonnieren Sie unseren Kanal, um unsere Videos zur Fahrradmontage und viele weitere Inhalte anzusehen.

@urbanbiker_ **@Urbanbikerbiciselectricas**

ES ¡Importante!

Esta bicicleta eléctrica viene equipada con todos sus componentes y herramientas necesarias para su ensamblaje final. A continuación os facilitaremos unos sencillos pasos para la incoorporación de la rueda delantera, manillar, pedales y batería.

EN ¡Impotant!

This electric bicycle comes equipped with all its components and tools necessary for its final assembly. Below we will provide you with a few simple steps for the incorporation of the front wheel, handlebars, pedals and battery.

FR Important!

Ce vélo électrique est équipé de tous ses composants et outils nécessaires à son assemblage final. Nous vous proposons ci-dessous quelques étapes simples pour l'incorporation de la roue avant, du guidon, des pédales et de la batterie.

DE ¡Wichtig!

Dieses Elektrofahrrad ist mit allen Komponenten und Werkzeugen ausgestattet, die für seine Endmontage erforderlich sind. Im Folgenden geben wir Ihnen einige einfache Schritte für den Einbau von Vorderrad, Lenker, Pedalen und Batterie.

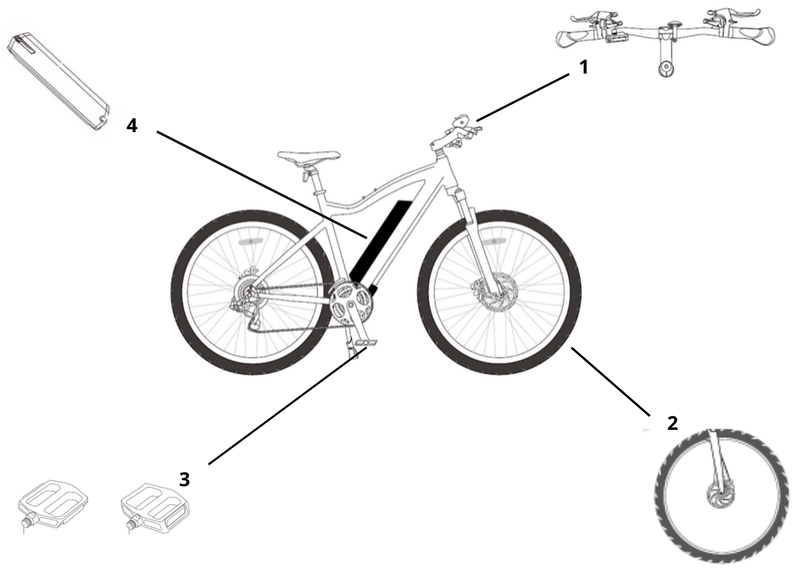

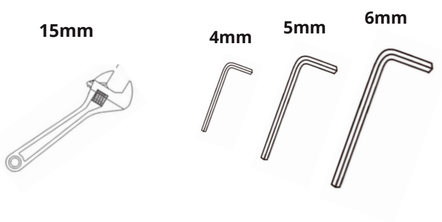

1

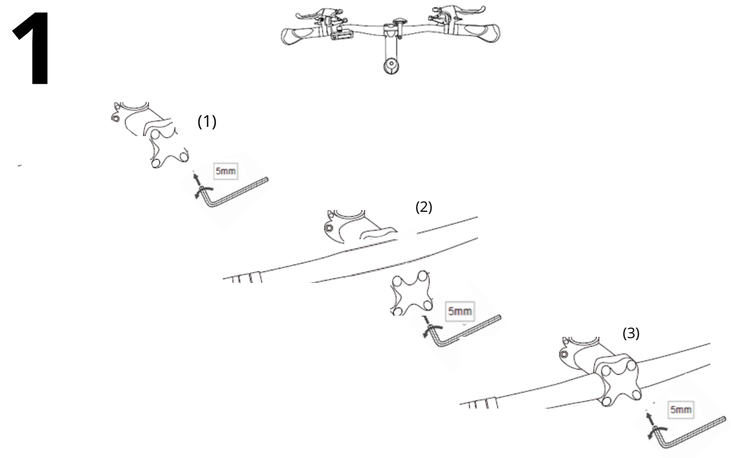

(1)Desatornilla la pieza anclada por cuatro puntos, una vez quitado inserte el manillar ajustándolo a la medida (2) y por último vuelva a atornillar la pieza que se ha quitado en el primer paso. (3)

(1)Unscrew the part anchored by four points, once removed insert the handlebar adjusting it to the measure (2) and finally screw the part that has been removed in the first step again. (3)

(1)Dévisser la pièce ancrée par quatre points, une fois retirée, insérer le guidon en l'ajustant à la mesure (2) et enfin revisser la pièce qui a été retirée dans la première étape. (3)

(1) Lösen Sie den Teil, der an vier Punkten verankert ist, Nach dem Entfernen setzen Sie den Lenker ein, indem Sie ihn an die Größe anpassen (2) und schrauben Sie schließlich den im ersten Schritt entfernten Teil wieder ein. (3)

2

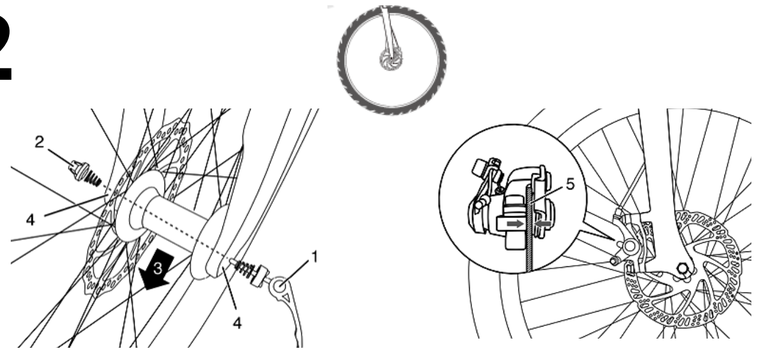

Coloque la rueda delantera (3) en el extremo (4) de la horquilla. Asegúrese de que el disco de freno de disco debe colocarse en el centro de la pinza del freno (5) para que se ajuste correctamente. Desenrosque el muelle y pase la varilla de cierre rápido a través del hueco. Apriete la tuerca del eje (2) y cierre la palanca de liberación hacia arriba (1).

Place the front wheel (3) into the end (4) of the fork. Make sure that the rotor is on the side of the disc brake and must be placed in the centre of the disc brake (5) for proper adjustment. Unscrew the spring and pass the quick-release rod through the hole. Tighten the axle nut (2) and close the upward release lever (1).

Introduire la roue avant (3) dans l'extrémité (4) de la fourche. Vérifiez à ce que le disque de frein soit placé au centre de l'étrier de frein (5) pour qu'il s'adapte correctement. Dévissez le ressort et faites passer la tige de " blocage rapide " par le trou. Serrez l'écrou de l'essieu (2) et serrez le blocage rapide vers le haut (1).

Führen Sie das Vorderrad (3) in das Ende (4) der Gabel ein. Achten Sie darauf, dass sich der Rotor auf der Seite der Scheibenbremse befindet und zur korrekten Einstellung in der Mitte der Scheibenbremse (5) platziert werden muss. Schrauben Sie die Feder ab und führen Sie die Schnellspannstange durch das Loch. Ziehen Sie die Achsmutter (2) fest und schließen Sie den nach oben gerichteten Lösehebel (1).

3

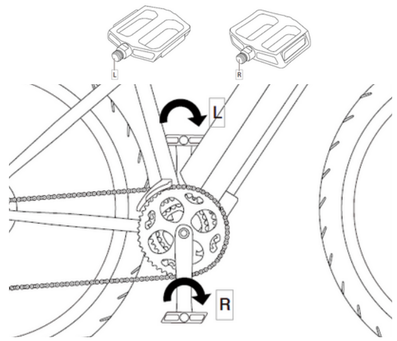

- Identifique sus pedales: verifique las letras del pedal, "CR-L" o "CR-R".
- El pedal marcado con la "CR-R" es el de la derecha (mirando de frente a la dirección de avance). Para unirlo a la manivela, ajústalo en el sentido de las agujas del reloj.
- El pedal marcado con "CR-L" es para la izquierda. Para unirlo, apriételo en sentido contrario a las agujas del reloj cuando mire directamente.

- Identify your pedals: check the letters on the pedal, "CR-L" or "CR-R".
- The pedal marked "CR-R" is the one on the right (facing the direction of travel). To attach it to the crank, press it clockwise.
- The pedal marked "CR-L" is for the left. To attach it, press it counterclockwise when looking directly at it.

- Identifiez vos pédales : vérifiez les lettres sur la pédale, "CR-L" ou "CR-R".
- La pédale marquée "CR-R" est celle qui se trouve à droite (dans le sens de la marche). Pour l'attacher à la manivelle, appuyez dessus dans le sens des aiguilles d'une montre.
- La pédale marquée "CR-L" est pour la gauche. Pour l'attacher, appuyez sur le bouton dans le sens inverse des aiguilles d'une montre lorsque vous le regardez directement.

- Identifizieren Sie Ihre Pedale: Überprüfen Sie die Buchstaben auf dem Pedal, "CR-L" oder "CR-R".
- Das mit "CR-R" gekennzeichnete Pedal ist das rechte (in Fahrtrichtung gesehen). Um ihn an der Kurbel zu befestigen, drücken Sie ihn im Uhrzeigersinn.
- Das mit "CR-L" gekennzeichnete Pedal ist für die linke Seite. Um ihn anzubringen, drücken Sie ihn gegen den Uhrzeigersinn, wenn Sie ihn direkt anschauen.

4

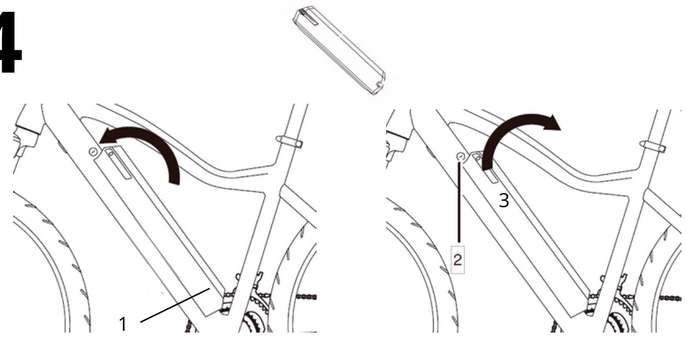

Inserte la batería en el marco comenzando por la parte inferior (1) hasta que se detenga completamente. Para extraerla gire la llave(2) y con la ayuda del tirador(3) empuje hacia afuera y saque la batería hasta su total extracción .

Insert the battery into the frame starting from the bottom (1) until it stops completely. To remove it, turn the key (2) and with the help of the handle (3) push out and remove the battery until it is completely removed.

Introduire la batterie dans le cadre en commençant par le bas (1) jusqu'à ce qu'elle s'arrête complètement. Pour l'enlever, tournez la clé (2) et, à l'aide de la poignée (3), poussez et retirez la pile jusqu'à ce qu'elle soit complètement retirée.

Stecken Sie die Batterie mit Hilfe des Sicherungsgriffs (1) bis zum Stillstand in den Rahmen ein. Vergewissern Sie sich, dass die Batterie sicher ist. Um sie zu entfernen, drehen Sie den Schlüssel und drücken Sie die Batterie mit Hilfe des Verriegelungsgriffs heraus, bis sie vollständig entfernt ist (3).